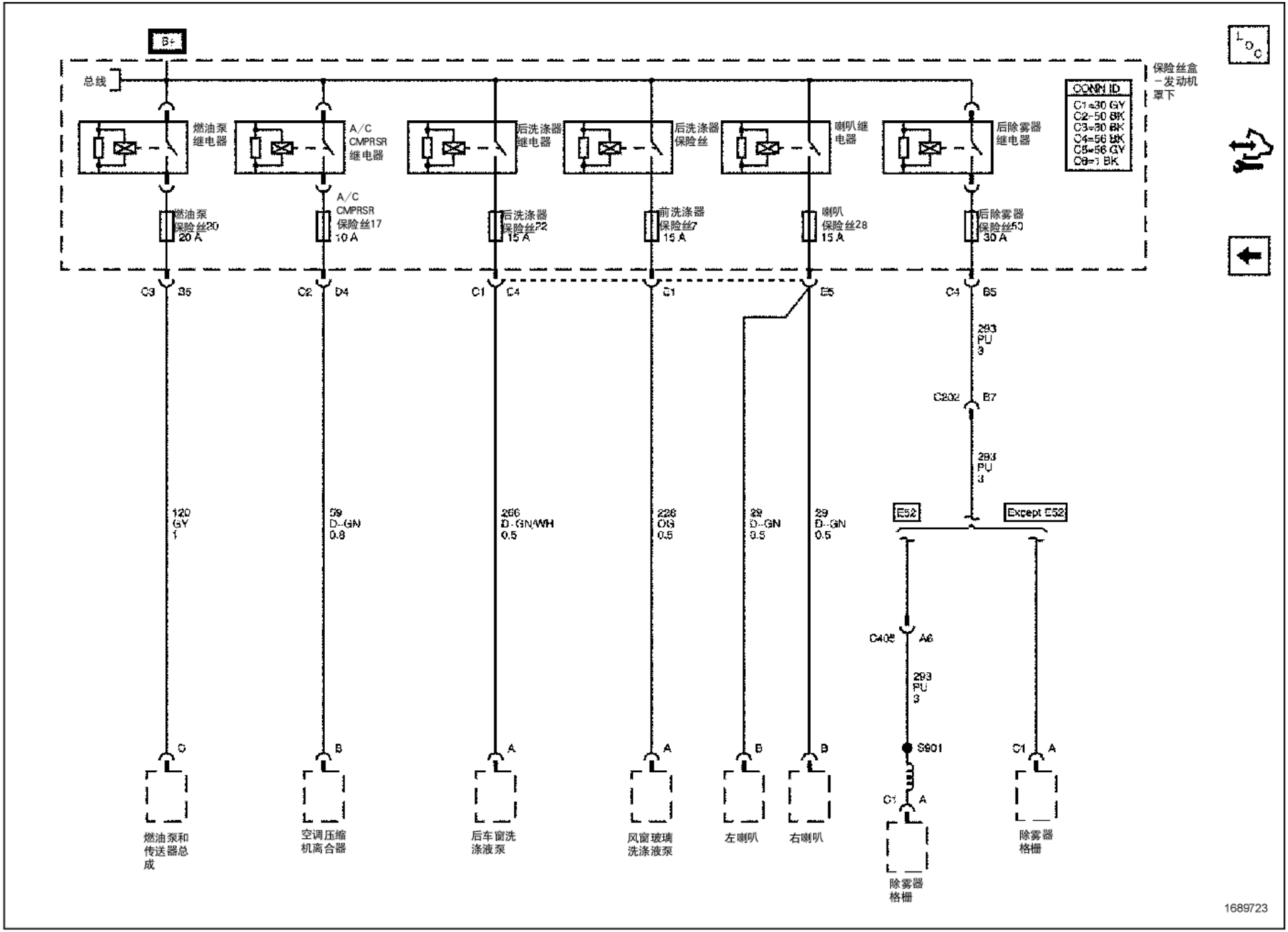
B+
总线
保险丝盒
－发动机
罩下
CONN ID
C1=30 GY
C2=50 BK
C3=30 BK
C4=56 BK
C5=56 GY
C6=1 BK
燃油泵
继电器
A/C
CMPRSR
继电器
后洗涤器
继电器
后洗涤器
保险丝
喇叭继
电器
后除雾器
继电器
燃油泵
保险丝20
20 A
A/C
CMPRSR
保险丝17
30 A
后洗涤器
保险丝22
15 A
前洗涤器
保险丝7
15 A
喇叭
保险丝28
15 A
后除雾器
保险丝50
30 A
C3 B5
C2 D4
C1 C4
C1
E5
C4 B5
293
PU
3
C202 B7
293
PU
3
120
GY
1
59
D-GN
0.8
256
D-GN/WH
0.5
228
OG
0.5
29
D-GN
0.5
29
D-GN
0.5
E52
Except E52
C405 A6
293
PU
3
S901
C1 A
C
B
A
A
B
B
C1 A
燃油泵和
传送器总
成
空调压缩
机离合器
后车窗洗
涤液泵
风窗玻璃
洗涤液泵
左喇叭
右喇叭
除雾器
格栅
除雾器
格栅
1689723